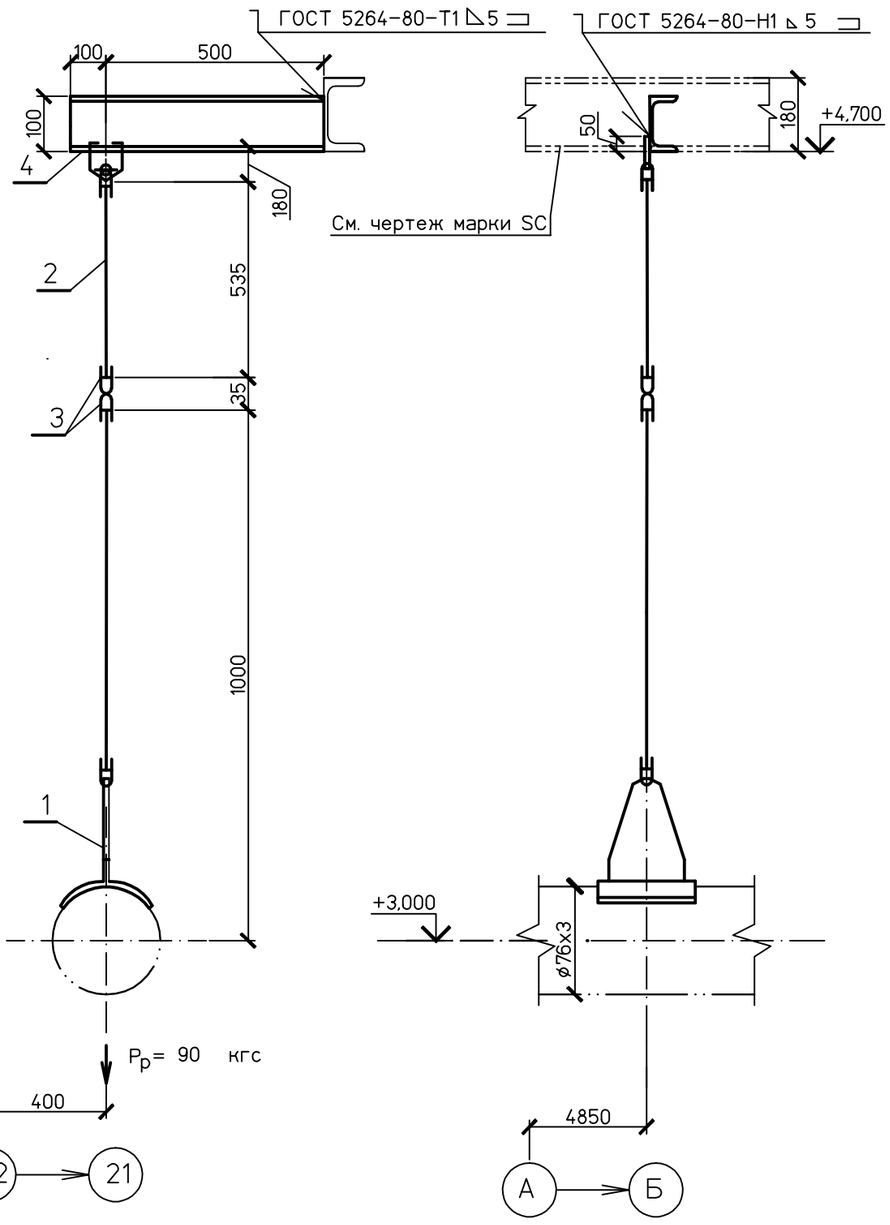

Спецификация деталей

Поз	Обозначение	Наименование	Кол.	Материал	Масса, кг ед.	Масса, кг общ.	Приме-чание
1	03 ОСТ 34-10-724-93	Блок подвески 76У	1	Сборный	3,0	3,0	Тягу обре-зать на монтаже.
2	02 ОСТ 34-10-729-93	Блок подвески с проушиной	1	Сборный	2,0	2,0	Тягу обре-зать на мон-таже
3	1-01 ОСТ 34-10-729-93	Ушко	2	20-а ГОСТ 1050-88	0,12	0,24	
4	ГОСТ 8240-97	Швеллер 10У L=600	1	Ст3сп ГОСТ 535-2005	6,54	6,54	
	ГОСТ 9467-75	Наплавленный металл		Э42А		0,1	

ИТОГО 11,9 кг

1 Монтажный чертеж трубопровода №1350.12.38А-30UHJ-1900-TD л.5

2 Технические требования к сварке деталей опор трубопроводов смотрите ОСТ 34-10-723-93.

Согласовано

Взам. инв. №

Подпись и дата

Инв. № подл. 83798

Изм.	Кол.уч.	Лист	№ док.	Подп.	Дата
Проверил	Волков				20.01.15
Разработал	Михеев				20.01.15

1350.12.38А-30UHJ-1900-TD

Объекты III очереди строительства
ЗАО СГК (ТЭЦ)

Трубопроводы машзала БВД в осях 16-28 в рядах А-В и внутристанционные трубопроводы.

Стадия	Лист	Листов
Р	6.9	

Напорный трубопровод конденсатных насосов БНТ. Жесткая подвеска 20.

ОТКРЫТОЕ АКЦИОНЕРНОЕ ОБЩЕСТВО ИНСТИТУТ ТЕПЛОЭЛЕКТРОПРОЕКТ НИЖНИЙ НОВГОРОД

Файл

Формат А3